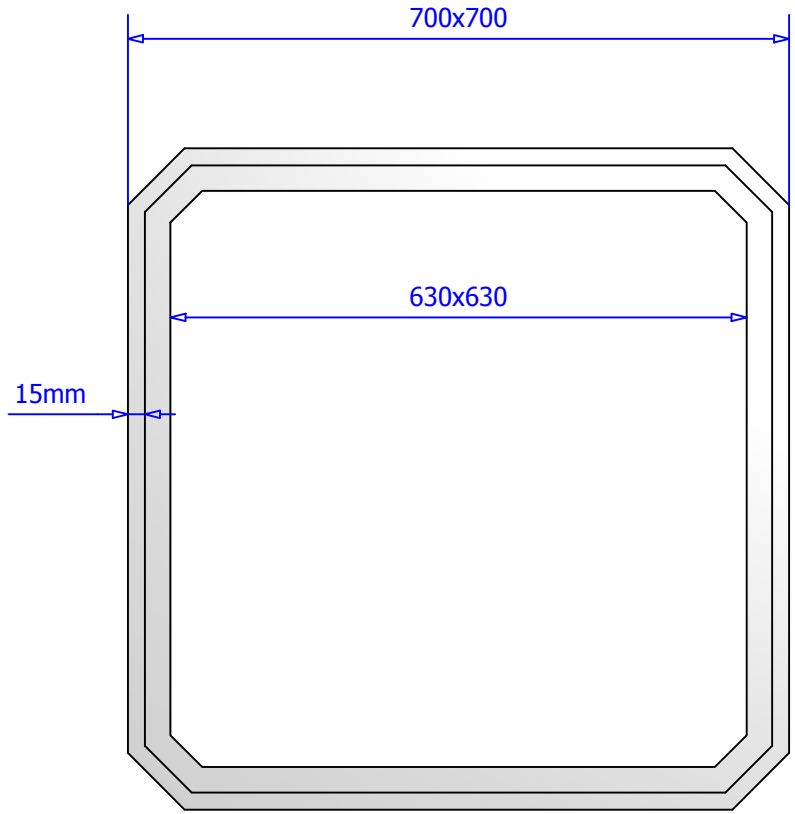

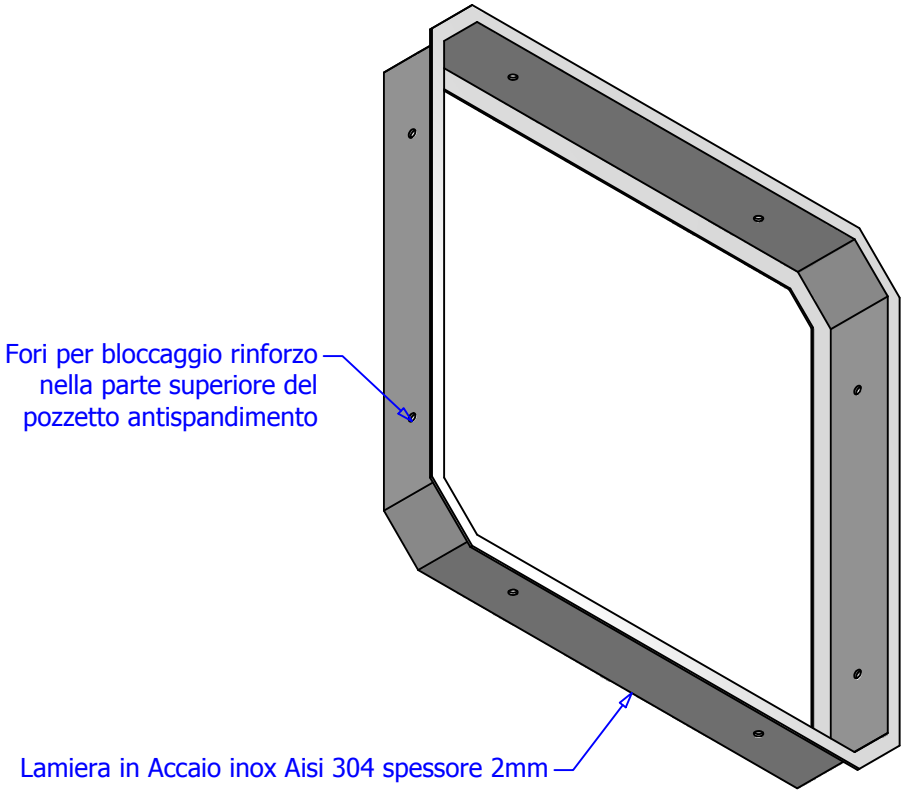

Le guarnizioni Antibenzina, da noi fornite, sono della serie **MTVC66.1/2® Fuel 70** (certificate) salvo diversa richiesta scritta da parte del cliente.
I bulloni di fissaggio e le guarnizioni vengono consegnati a parte ed in apposita busta.
Su richiesta possibilità di fornire tessuto protettivo resistente a temperature -20° / +50°
I nostri prodotti non sono progettati, fabbricati e omologati secondo la direttiva PED - Conformità attrezzature in pressione.

METALTERMO S.r.l. - ufficiotecnico@metaltermo.com

Revisione : \\ ***Motivo :*** \\

Progetto : Rinforzo metallico per parte superiore
Codice : RINFORZO
Disegno n° : 0595
Data : 27/05/2015
Materiale : Acciaio Inox AISI 304
Disegnato da : Fabiano Pugolotti
Approvato da : Mauro Cuzzavaglio

IL PRESENTE DISEGNO E' PROPRIETA' ESCLUSIVA DELLA METALTERMO, L'USO IMPROPRIO SARA' PERSEGUITO SECONDO I TERMINI DI LEGGE.